Rha68 J-tikku taajuudelle 71.100MHz

Tarveaineet
- 10mm alumiinitankoa n.4100mm
- 50x50x5 alumiinikulmaa n.150mm
- 2kpl 48mm pakoputkiklemmareita
- 8kpl M10 ruostumattomia muttereita
- 2kpl 10mm reijällä olevaa kaapelikenkää.
- kutistesukkaa

Tarvittavat työkalut
- Rautasaha tms. katkaisuväline
- M10 kierrepakka
- Porakone
- 17 ja 13mm kiintolenkkiavain(mielellään 2kpl)

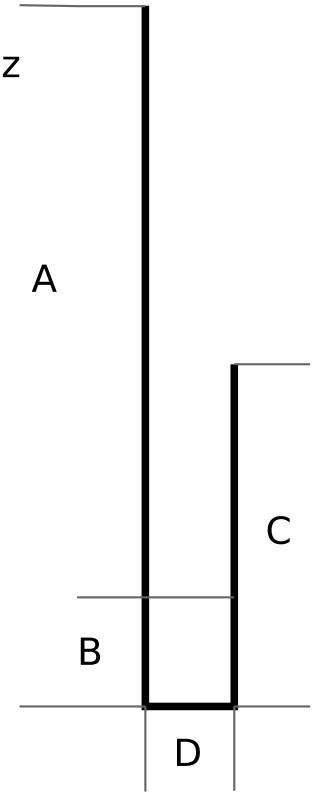

A= 3040mm
B= 101mm
C= 1020mm
D= 100mm

A= Säteilijän pituus
B= Syöttöpiste
C= Elementin pituus
D= elementtien väli
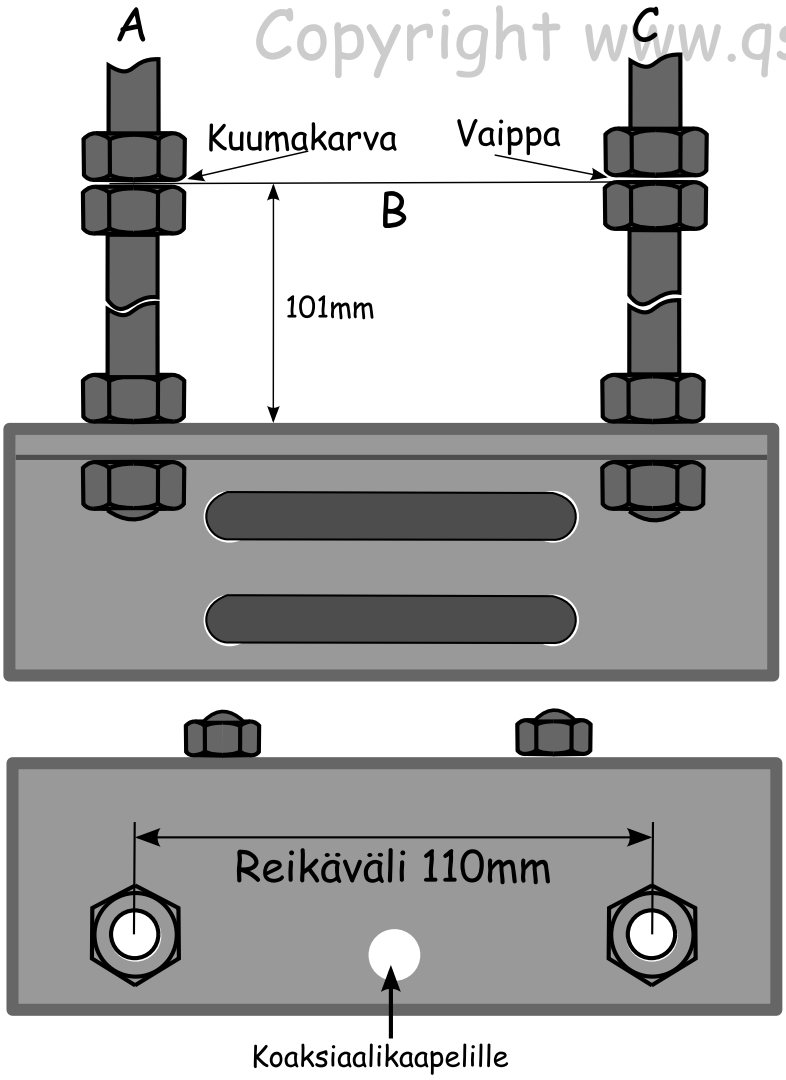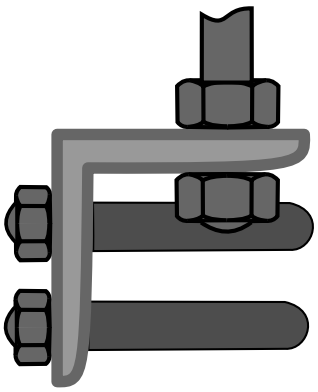
Copyright www.qsl.fi